見積参考資料

工事名　Ｒ２波土　宍喰川　海・尾崎　河川工事（３）

◇経費情報◇

工種区分	河川工事
単価地区	美波１
施工地域・工事場所	一般交通影響有り（２）－２
前金支出割合	補正を行わない
契約保証	金銭的保証
現場環境改善費	計上しない

注意

「見積参考資料」は入札参加者の迅速で適正な工事費の見積りのための一資料であり、請負契約を拘束するものではない。

設計内訳書（本01）

工事名	Ｒ２波土　宍喰川　海・尾崎　河川工事（３）	事業区分 工事区分	河川改修 築堤･護岸

工事区分・工種・種別・細別	規格	単位	数量	単価	金額	数量・金額増減	摘要
築堤･護岸		式	1				
河川土工		式	1				
掘削工		式	1				
掘削	土質:土砂,施工方法:ｵｰﾌﾟﾝｶｯﾄ,押土:無し,障害:無し,施工数量:5,000m3未満	m3	290				単　1号
盛土工		式	1				
路体(築堤)盛土	施工幅員:2.5m未満	m3	70				単　2号
擁壁護岸工		式	1				
作業土工		式	1				
床掘り	土質:土砂	m3	190				単　3号
埋戻し	土質:土砂	m3	60				単　4号
基面整正		m2	107				単　5号
土砂等運搬	土質:土砂(岩塊･玉石混り土含む)	m3	330				単　6号
整地	作業区分:残土受入れ地での処理	m3	330				単　7号

設計内訳書（本01）

工事名	Ｒ２波土　宍喰川　海・尾崎　河川工事（３）	事業区分 工事区分	河川改修 築堤･護岸

工事区分・工種・種別・細別	規格	単位	数量	単価	金額	数量・金額増減	摘要
場所打擁壁工(構造物単位)		式	1				
もたれ式擁壁	本体ｺﾝｸﾘｰﾄ規格:18-8-40(高炉)	m3	130				単　8号
小口止ｺﾝｸﾘｰﾄ		m3	1				単　9号
ｺﾝｸﾘｰﾄ舗装		m2	73				単　10号
根固め工		式	1				
根固めﾌﾞﾛｯｸ工		式	1				
根固めﾌﾞﾛｯｸ据付	ﾌﾞﾛｯｸ種類(型式):無筋ﾌﾞﾛｯｸ,ﾌﾞﾛｯｸ種類(実質量):1t,ﾌﾞﾛｯｸ購入:無し	個	53				単　11号
根固めﾌﾞﾛｯｸ据付	ﾌﾞﾛｯｸ種類(型式):無筋ﾌﾞﾛｯｸ,ﾌﾞﾛｯｸ種類(実質量):3t,ﾌﾞﾛｯｸ購入:無し	個	13				単　12号
消波根固めﾌﾞﾛｯｸ運搬	消波根固めﾌﾞﾛｯｸ運搬:2.5t以下,作業区分:積込み・荷卸,積載個数:10個,距離:1.0km以下	個	53				単　13号
消波根固めﾌﾞﾛｯｸ運搬	消波根固めﾌﾞﾛｯｸ運搬:2.5tを超え5.5t以下,作業区分:積込み･荷卸,積載個数:3個,距離:1.0km以下	個	13				単　14号
間詰工		式	1				
間詰石		m3	15				単　15号
吸出し防止材	材質:合成不織布,種類:9.8kN/m,厚さ:10mm	m2	60				単　16号

設計内訳書（本01）

工事名	Ｒ２波土　宍喰川　海・尾崎　河川工事（３）	事業区分 工事区分	河川改修 築堤･護岸

工事区分・工種・種別・細別	規格	単位	数量	単価	金額	数量・金額増減	摘要
構造物撤去工		式	1				
構造物取壊し工		式	1				
根固めﾌﾞﾛｯｸ撤去	ﾌﾞﾛｯｸ規格:平型ﾌﾞﾛｯｸ	個	43				単　17号
根固めﾌﾞﾛｯｸ運搬		個	43				単　18号
ｺﾝｸﾘｰﾄ取壊し運搬処理	構造物区分:無筋構造物,工法区分:機械施工	m3	12				単　19号
仮設工		式	1				
土留･仮締切工		式	1				
土のう		袋	137				単　20号
水替工		式	1				
ﾎﾟﾝﾌﾟ排水	排水量:450以上1300(m3/h)未満,排水方法:作業時排水	日	29				単　21号
交通管理工		式	1				
交通誘導警備員	B	人日	22				単　22号
直接工事費		式	1				

設計内訳書（本01）

工事名	Ｒ２波土　宍喰川　海・尾崎　河川工事（３）	事業区分 工事区分	河川改修 築堤･護岸

工事区分・工種・種別・細別	規格	単位	数量	単価	金額	数量・金額増減	摘要
共通仮設		式	1				
共通仮設費（率計上）		式	1				
純工事費		式	1				
現場管理費		式	1				
工事原価		式	1				
一般管理費等		式	1				
工事価格		式	1				
消費税額及び地方消費税額		式	1				
工事費計		式	1				

1次単価表

単価使用年月	2020.09
歩掛適用年月	2020.09
労務調整係数	1.000-00000　0.0　0

単　1号	掘削	土質:土砂,施工方法:ｵｰﾌﾟﾝｶｯﾄ,押土:無し,障害:無し,施工数量:5,000m3未満	単位	m3	単位数量	1	単価	

名称・規格	条件	単位	数量	単価	金額	摘要
掘削	土砂,ｵｰﾌﾟﾝｶｯﾄ,無し,無し,5,000m3未満	m3	1			
合計						
単価						円／m3

1次単価表

単価使用年月	2020.09
歩掛適用年月	2020.09
労務調整係数	1.000-00000　0.0　0

単　2号	路体(築堤)盛土	施工幅員:2.5m未満	単位	m3	単位数量	1	単価	

名称・規格	条件	単位	数量	単価	金額	摘要
路体(築堤)盛土	2.5m未満	m3	1			
合計						
単価						円／m3

１次単価表

単価使用年月	2020.09
歩掛適用年月	2020.09
労務調整係数	1.000-00000　0.0　0

単　3号	床掘り	土質:土砂	単位	m3	単位数量	1	単価	

名称・規格	条件	単位	数量	単価	金額	摘要
床掘り	土砂,標準,無し,無し	m3	1			
合計						
単価						円／m3

１次単価表

単価使用年月	2020.09
歩掛適用年月	2020.09
労務調整係数	1.000-00000　0.0　0

単　4号	埋戻し	土質:土砂	単位	m3	単位数量	1	単価	

名称・規格	条件	単位	数量	単価	金額	摘要
埋戻し	最大埋戻幅1m以上4m未満	m3	1			
合計						
単価						円／m3

１次単価表

単価使用年月	2020.09
歩掛適用年月	2020.09
労務調整係数	1.000-00000　0.0　0

単　5号	基面整正		単位	m2	単位数量	1	単価	
名称・規格		条件	単位	数量	単価	金額	摘要	
基面整正			m2	1				
合計								
単価							円／m2	

１次単価表

単価使用年月	2020.09
歩掛適用年月	2020.09
労務調整係数	1.000-00000　0.0　0

単　6号	土砂等運搬	土質:土砂(岩塊･玉石混り土含む)	単位	m3	単位数量	1	単価	
名称・規格		条件	単位	数量	単価	金額	摘要	
土砂等運搬		標準,ﾊﾞｯｸﾎｳ山積0.8m3(平積0.6m3),土砂(岩塊･玉石混り土含む),無し,3.0km以下	m3	1				
合計								
単価							円／m3	

1次単価表

単価使用年月	2020.09
歩掛適用年月	2020.09
労務調整係数	1.000-00000　0.0　0

単　7号	整地	作業区分:残土受入れ地での処理	単位	m3	単位数量	1	単価	

名称・規格	条件	単位	数量	単価	金額	摘要
整地	残土受入れ地での処理	m3	1			
合計						
単価						円／m3

1次単価表

単価使用年月	2020.09
歩掛適用年月	2020.09
労務調整係数	1.000-00000　0.0　0

単　8号	もたれ式擁壁	本体ｺﾝｸﾘｰﾄ規格:18-8-40(高炉)	単位	m3	単位数量	1	単価	

名称・規格	条件	単位	数量	単価	金額	摘要
もたれ式擁壁	18-8-40(高炉),無し,無し,一般養生,延長無し	m3	1			
合計						
単価						円／m3

1次単価表

単価使用年月	2020.09
歩掛適用年月	2020.09
労務調整係数	1.000-00000　0.0　0

単　9号	小口止ｺﾝｸﾘｰﾄ		単位	m3	単位数量	1	単価	

名称・規格	条件	単位	数量	単価	金額	摘要
ｺﾝｸﾘｰﾄ	無筋･鉄筋構造物,ﾊﾞｯｸﾎｳ(ｸﾚｰﾝ機能付)打設,18-8-40(高炉),一般養生,全ての費用	m3	1			
型枠	一般型枠,鉄筋･無筋構造物	m2	9			
足場工	単管傾斜足場,不要,標準(1.0)	掛m2	1			単　23号
合計						
単価						円／m3

1次単価表

単価使用年月	2020.09
歩掛適用年月	2020.09
労務調整係数	1.000-00000　0.0　0

単　10号	ｺﾝｸﾘｰﾄ舗装		単位	m2	単位数量	73	単価	

名称・規格	条件	単位	数量	単価	金額	摘要
ｺﾝｸﾘｰﾄ	小型構造物,人力打設,18-8-40(高炉),一般養生,無し,全ての費用	m3	15			
基礎砕石	17.5cmを超え20.0cm以下,再生ｸﾗｯｼｬﾗﾝ 40～0,全ての費用	m2	73			
溶接金網(G3551) 径6.0×150×150		m2	73			
合計						
単価						円／m2

1次単価表

単価使用年月	2020.09
歩掛適用年月	2020.09
労務調整係数	1.000-00000　0.0　0

単　11号	根固めﾌﾞﾛｯｸ据付	ﾌﾞﾛｯｸ種類(型式):無筋ﾌﾞﾛｯｸ,ﾌﾞﾛｯｸ種類(実質量):1t,ﾌﾞﾛｯｸ購入:無し	単位	個	単位数量	1	単価	

名称・規格	条件	単位	数量	単価	金額	摘要
消波根固めﾌﾞﾛｯｸ横取り	2.5t以下,ﾗﾌﾃﾚｰﾝｸﾚｰﾝ(油圧伸縮ｼﾞﾌﾞ)25t吊,標準	個	1			
消波根固めﾌﾞﾛｯｸ積込み	2.5t以下,ﾗﾌﾃﾚｰﾝｸﾚｰﾝ(油圧伸縮ｼﾞﾌﾞ)25t吊,標準	個	1			
消波根固めﾌﾞﾛｯｸ荷卸	2.5t以下,ﾗﾌﾃﾚｰﾝｸﾚｰﾝ(油圧伸縮ｼﾞﾌﾞ)25t吊,標準	個	1			
消波根固めﾌﾞﾛｯｸ据付け	2.5t以下,陸上,15個,層積,ﾗﾌﾃﾚｰﾝｸﾚｰﾝ(油圧伸縮ｼﾞﾌﾞ)25t吊,標準	個	1			
合計						
単価						円／個

1次単価表

単価使用年月	2020.09
歩掛適用年月	2020.09
労務調整係数	1.000-00000　0.0　0

単　12号	根固めﾌﾞﾛｯｸ据付	ﾌﾞﾛｯｸ種類(型式):無筋ﾌﾞﾛｯｸ,ﾌﾞﾛｯｸ種類(実質量):3t,ﾌﾞﾛｯｸ購入:無し	単位	個	単位数量	1	単価	

名称・規格	条件	単位	数量	単価	金額	摘要
消波根固めﾌﾞﾛｯｸ横取り	2.5t以下,ﾗﾌﾃﾚｰﾝｸﾚｰﾝ(油圧伸縮ｼﾞﾌﾞ)25t吊,標準	個	1			
消波根固めﾌﾞﾛｯｸ積込み	2.5t以下,ﾗﾌﾃﾚｰﾝｸﾚｰﾝ(油圧伸縮ｼﾞﾌﾞ)25t吊,標準	個	1			
消波根固めﾌﾞﾛｯｸ荷卸	2.5t以下,ﾗﾌﾃﾚｰﾝｸﾚｰﾝ(油圧伸縮ｼﾞﾌﾞ)25t吊,標準	個	1			
消波根固めﾌﾞﾛｯｸ据付け	2.5t以下,陸上,15個,層積,ﾗﾌﾃﾚｰﾝｸﾚｰﾝ(油圧伸縮ｼﾞﾌﾞ)25t吊,標準	個	1			
合計						
単価						円／個

1次単価表

単価使用年月	2020.09
歩掛適用年月	2020.09
労務調整係数	1.000-00000　0.0　0

単　13号	消波根固めﾌﾞﾛｯｸ運搬	消波根固めﾌﾞﾛｯｸ運搬:2.5t以下,作業区分:積込み･荷卸,積載個数:10個,距離:1.0km以下	単位	個	単位数量	1	単価	

名称・規格	条件	単位	数量	単価	金額	摘要
消波根固めﾌﾞﾛｯｸ運搬	2.5t以下,積込み･荷卸,10個,1.0km以下	個	1			
合計						
単価						円／個

1次単価表

単価使用年月	2020.09
歩掛適用年月	2020.09
労務調整係数	1.000-00000　0.0　0

単　14号	消波根固めﾌﾞﾛｯｸ運搬	消波根固めﾌﾞﾛｯｸ運搬:2.5tを超え5.5t以下,作業区分:積込み･荷卸,積載個数:3個,距離:1.0km以下	単位	個	単位数量	1	単価	

名称・規格	条件	単位	数量	単価	金額	摘要
消波根固めﾌﾞﾛｯｸ運搬	2.5tを超え5.5t以下,積込み･荷卸,3個,1.0km以下	個	1			
合計						
単価						円／個

１次単価表

単価使用年月	2020.09
歩掛適用年月	2020.09
労務調整係数	1.000-00000　0.0　0

単　15号	間詰石		単位	m3	単位数量	1	単価	
名称・規格		条件	単位	数量	単価	金額	摘要	
間詰石投入		標準,標準	m3	1			単　24号	
合計								
単価							円／m3	

１次単価表

単価使用年月	2020.09
歩掛適用年月	2020.09
労務調整係数	1.000-00000　0.0　0

単　16号	吸出し防止材	材質:合成不織布,種類:9.8kN/m,厚さ:10mm	単位	m2	単位数量	1	単価	
名称・規格		条件	単位	数量	単価	金額	摘要	
吸出し防止材設置		全面	m2	1				
合計								
単価							円／m2	

１次単価表

単価使用年月	2020.09
歩掛適用年月	2020.09
労務調整係数	1.000-00000　0.0　0

単　17号	根固めﾌﾞﾛｯｸ撤去	ﾌﾞﾛｯｸ規格:平型ﾌﾞﾛｯｸ	単位	個	単位数量	1	単価	

名称・規格	条件	単位	数量	単価	金額	摘要
根固めﾌﾞﾛｯｸ撤去	撤去･積込み,0.25t以上6.5t以下,無し,ﾗﾌﾃﾚｰﾝｸﾚｰﾝ(油圧伸縮ｼﾞﾌﾞ)25t吊,標準	個	1			
合計						
単価						円／個

1次単価表

単価使用年月	2020.09
歩掛適用年月	2020.09
労務調整係数	1.000-00000　0.0　0

単　18号	根固めﾌﾞﾛｯｸ運搬		単位	個	単位数量	43	単価	

名称・規格	条件	単位	数量	単価	金額	摘要
消波根固めﾌﾞﾛｯｸ運搬	2.5t以下,積込み･荷卸,10個,1.0km以下	個	23			
消波根固めﾌﾞﾛｯｸ運搬	2.5tを超え5.5t以下,積込み･荷卸,3個,1.0km以下	個	20			
消波根固めﾌﾞﾛｯｸ荷卸	2.5t以下,ﾗﾌﾃﾚｰﾝｸﾚｰﾝ(油圧伸縮ｼﾞﾌﾞ)25t吊,標準	個	23			
消波根固めﾌﾞﾛｯｸ荷卸	2.5tを超え5.5t以下,ﾗﾌﾃﾚｰﾝｸﾚｰﾝ(油圧伸縮ｼﾞﾌﾞ)25t吊,標準	個	20			
合計						
単価						円／個

1次単価表

単価使用年月	2020.09
歩掛適用年月	2020.09
労務調整係数	1.000-00000　0.0　0

単　19号	ｺﾝｸﾘｰﾄ取壊し運搬処理	構造物区分:無筋構造物,工法区分:機械施工	単位	m3	単位数量	1	単価	

名称・規格	条件	単位	数量	単価	金額	摘要
構造物とりこわし･運搬･処分(複合)	無筋構造物,機械施工+ﾀﾞﾝﾌﾟﾄﾗｯｸ10t積級,無し,無し,必要,無し,15.5以下	m3	1			単　25号
合計						
単価						円／m3

1次単価表

単価使用年月	2020.09
歩掛適用年月	2020.09
労務調整係数	1.000-00000　0.0　0

単　20号	土のう		単位	袋	単位数量	1	単価	

名称・規格	条件	単位	数量	単価	金額	摘要
大型土のう工	製作･設置,流用土,6m以下	袋	1			単　26号
大型土のう工	撤去,6m以下	袋	1			単　27号
合計						
単価						円／袋

1次単価表

単価使用年月	2020.09
歩掛適用年月	2020.09
労務調整係数	1.000-00000　0.0　0

単　21号	ﾎﾟﾝﾌﾟ排水	排水量:450以上1300(m3/h)未満,排水方法:作業時排水	単位	日	単位数量	29	単価	

名称・規格	条件	単位	数量	単価	金額	摘要
ﾎﾟﾝﾌﾟ設置･撤去		箇所	2			単　28号
ポンプ運転	450以上1300(m3/h)未満,作業時排水	日	29			単　29号
合計						
単価						円／日

1次単価表

単価使用年月	2020.09
歩掛適用年月	2020.09
労務調整係数	1.000-00000　0.0　0

単　22号	交通誘導警備員	B	単位	人日	単位数量	1	単価	

名称・規格	条件	単位	数量	単価	金額	摘要
交通誘導警備員B		人日	1			単　30号
合計						
単価						円／人日

２次単価表

単価使用年月	2020.09
歩掛適用年月	2020.09
労務調整係数	1.000-00000　0.0　0

単　23号	足場工	単管傾斜足場,不要,標準(1.0)	単位	掛m2	単位数量	100	単価	

名称・規格	条件	単位	数量	単価	金額	摘要
土木一般世話役		人				
とび工		人				
普通作業員		人				
ﾗﾌﾃﾚｰﾝｸﾚｰﾝ[油圧伸縮ｼﾞﾌﾞ型] 25t吊		日	0.8			
諸雑費(率+まるめ)		式	1			
合計						
単価						円／掛m2

２次単価表

単価使用年月	2020.09
歩掛適用年月	2020.09
労務調整係数	1.000-00000　0.0　0

単　24号	間詰石投入	標準,標準	単位	m3	単位数量	100	単価	

名称・規格	条件	単位	数量	単価	金額	摘要
土木一般世話役		人				
特殊作業員		人				
普通作業員		人				
間詰石 50-150mm		m3	103			
ｸﾛｰﾗｸﾚｰﾝ[油圧駆動ｳｲﾝﾁ･ﾗﾁｽｼﾞﾌﾞ] 50～55t吊	0,岩石工の割増対象にしない,普通,0時間,交替制を適用しない,0,しない,しない,0時間	時間				単　31号
ﾊﾞｯｸﾎｳ(ｸﾛｰﾗ)[標準] 排ｶﾞｽ型(第1次) 山積0.5m3	0,岩石工の割増対象にしない,普通,0時間,交替制を適用しない,0,しない,しない,0時間	時間				単　32号
諸雑費(率+まるめ)		式	1			
合計						
単価						円／m3

２次単価表

単価使用年月	2020.09
歩掛適用年月	2020.09
労務調整係数	1.000-00000　0.0　0

単　25号	構造物とりこわし･運搬･処分(複合)	無筋構造物,機械施工+ﾀﾞﾝﾌﾟﾄﾗｯｸ10t積級,無し,無し,必要,無し,15.5以下	単位	m3	単位数量	1	単価	

名称・規格	条件	単位	数量	単価	金額	摘要
構造物とりこわし	無筋構造物,機械施工,無し,無し,必要	m3	1			単　33号
処分費(m3)		m3	1			単　34号
殻運搬	Co(無筋･鉄筋)構造物とりこわし,機械積込,無し,15.5km以下,全ての費用	m3	1			
合計						
単価						円／m3

２次単価表

単価使用年月	2020.09
歩掛適用年月	2020.09
労務調整係数	1.000-00000　0.0　0

単　26号	大型土のう工	製作･設置,流用土,6m以下	単位	袋	単位数量	10	単価	

名称・規格	条件	単位	数量	単価	金額	摘要
土木一般世話役		人				
特殊作業員		人				
普通作業員		人				
大型土のう袋材 H=1.08m W=1.1m		袋	10			
ﾊﾞｯｸﾎｳ運転	製作･設置,6m以下	日	0.278			単　35号
諸雑費(率+まるめ)		式	1			
合計						
単価						円／袋

２次単価表

単価使用年月	2020.09
歩掛適用年月	2020.09
労務調整係数	1.000-00000　0.0　0

単　27号	大型土のう工	撤去,6m以下	単位	袋	単位数量	10	単価	

名称・規格	条件	単位	数量	単価	金額	摘要
土木一般世話役		人				
特殊作業員		人				
ﾊﾞｯｸﾎｳ運転	撤去,6m以下	日	0.069			単　36号
諸雑費(まるめ)		式	1			
合計						
単価						円／袋

２次単価表

単価使用年月	2020.09
歩掛適用年月	2020.09
労務調整係数	1.000-00000　0.0　0

単　28号	ﾎﾟﾝﾌﾟ設置･撤去		単位	箇所	単位数量	1	単価	

名称・規格	条件	単位	数量	単価	金額	摘要
土木一般世話役		人				
特殊作業員		人				
普通作業員		人				
ﾊﾞｯｸﾎｳ運転		日	0.5			単　37号
諸雑費(まるめ)		式	1			
合計						
単価						円／箇所

２次単価表

単価使用年月	2020.09
歩掛適用年月	2020.09
労務調整係数	1.000-00000　0.0　0

単　29号	ポンプ運転	450以上1300(m3/h)未満,作業時排水	単位	日	単位数量	1	単価	

名称・規格	条件	単位	数量	単価	金額	摘要
特殊作業員		人				
工事用水中ポンプ運転	450以上1300(m3/h)未満,作業時排水	日	1			単　38号
発動発電機運転	450以上1300(m3/h)未満,作業時排水	日	1			単　39号
諸雑費(率+まるめ)		式	1			
合計						
単価						円／日

２次単価表

単価使用年月	2020.09
歩掛適用年月	2020.09
労務調整係数	1.000-00000　0.0　0

単　30号	交通誘導警備員B		単位	人日	単位数量	1	単価	

名称・規格	条件	単位	数量	単価	金額	摘要
交通誘導警備員B		人				
諸雑費(まるめ)		式	1			
合計						
単価						円／人日

3次単価表

単価使用年月	2020.09
歩掛適用年月	2020.09
労務調整係数	1.000-00000　0.0　0

単　31号	ｸﾛｰﾗｸﾚｰﾝ[油圧駆動ｳｲﾝﾁ･ﾗﾁｽｼﾞﾌﾞ] 50～55t吊	0,岩石工の割増対象にしない,普通, 0時間,交替制を適用しない,0,しない,しない,0時間	単位	時間	単位数量	1	単価	

名称・規格	条件	単位	数量	単価	金額	摘要
運転手(特殊)		人				
軽油 1.2号		L	10			
ｸﾛｰﾗｸﾚｰﾝ[油圧駆動ｳｲﾝﾁ･ﾗﾁｽｼﾞﾌﾞ] 50～55t吊		時間				
諸雑費(まるめ)		式	1			
合計						
単価						円／時間

3次単価表

単価使用年月	2020.09
歩掛適用年月	2020.09
労務調整係数	1.000-00000　0.0　0

単　32号	ﾊﾞｯｸﾎｳ(ｸﾛｰﾗ)[標準] 排ｶﾞｽ型(第1次)　山積0.5m3	0,岩石工の割増対象にしない,普通, 0時間,交替制を適用しない,0,しない,しない,0時間	単位	時間	単位数量	1	単価	

名称・規格	条件	単位	数量	単価	金額	摘要
運転手(特殊)		人				
軽油 1.2号		L	9.8			
ﾊﾞｯｸﾎｳ(ｸﾛｰﾗ)[標準] 排ｶﾞｽ型(第1次)　山積0.5m3		時間				
諸雑費(まるめ)		式	1			
合計						
単価						円／時間

3次単価表

単価使用年月	2020.09
歩掛適用年月	2020.09
労務調整係数	1.000-00000　0.0　0

単　33号	構造物とりこわし	無筋構造物,機械施工,無し,無し,必要	単位	m3	単位数量	1	単価	

名称・規格	条件	単位	数量	単価	金額	摘要
無筋構造物 昼間 機械施工 制約無		m3	1			
諸雑費(まるめ)		式	1			
合計						
単価						円／m3

3次単価表

単価使用年月	2020.09
歩掛適用年月	2020.09
労務調整係数	1.000-00000　0.0　0

単　34号	処分費(m3)		単位	m3	単位数量	100	単価	

名称・規格	条件	単位	数量	単価	金額	摘要
処分費 Co殻（無筋）		m3	100			
合計						
単価						円／m3

3次単価表

単価使用年月	2020.09
歩掛適用年月	2020.09
労務調整係数	1.000-00000　0.0　0

単　35号	ﾊﾞｯｸﾎｳ運転	製作･設置,6m以下	単位	日	単位数量	1	単価	

名称・規格	条件	単位	数量	単価	金額	摘要
運転手(特殊)		人				
軽油 1.2号		L	98			
ﾊﾞｯｸﾎｳ(ｸﾛｰﾗ)[標準･ｸﾚｰﾝ機能付き] 山積0.8m3(平積0.6m3)2.9t吊		日	1.39			
諸雑費(まるめ)		式	1			
合計						
単価						円／日

3次単価表

単価使用年月	2020.09
歩掛適用年月	2020.09
労務調整係数	1.000-00000　0.0　0

単　36号	ﾊﾞｯｸﾎｳ運転	撤去,6m以下	単位	日	単位数量	1	単価	

名称・規格	条件	単位	数量	単価	金額	摘要
運転手(特殊)		人				
軽油 1.2号		L	74			
ﾊﾞｯｸﾎｳ(ｸﾛｰﾗ)[標準･ｸﾚｰﾝ機能付き] 山積0.8m3(平積0.6m3)2.9t吊		日	1.26			
諸雑費(まるめ)		式	1			
合計						
単価						円／日

3次単価表

単価使用年月	2020.09
歩掛適用年月	2020.09
労務調整係数	1.000-00000　0.0　0

単　37号	ﾊﾞｯｸﾎｳ運転		単位	日	単位数量	1	単価	

名称・規格	条件	単位	数量	単価	金額	摘要
運転手(特殊)		人				
軽油 1.2号		L	69			
ﾊﾞｯｸﾎｳ(ｸﾛｰﾗ)[標準･ｸﾚｰﾝ機能付き] 山積0.8m3(平積0.6m3)2.9t吊		日	1.16			
諸雑費(まるめ)		式	1			
合計						
単価						円／日

3次単価表

単価使用年月	2020.09
歩掛適用年月	2020.09
労務調整係数	1.000-00000　0.0　0

単　38号	工事用水中ポンプ運転	450以上1300(m3/h)未満,作業時排水	単位	日	単位数量	1	単価	

名称・規格	条件	単位	数量	単価	金額	摘要
工事用水中ﾓｰﾀﾎﾟﾝﾌﾟ[普通型] 潜水ﾎﾟﾝﾌﾟ　口径200mm 全揚程10m		日	6			
諸雑費(まるめ)		式	1			
合計						
単価						円／日

3次単価表

単価使用年月	2020.09
歩掛適用年月	2020.09
労務調整係数	1.000-00000　0.0　0

単　39号	発動発電機運転	450以上1300(m3/h)未満,作業時排水	単位	日	単位数量	1	単価	

名称・規格	条件	単位	数量	単価	金額	摘要
軽油 1.2号		L	104			
発動発電機[ﾃﾞｨｰｾﾞﾙｴﾝｼﾞﾝ駆動] 100kVA		日	1.2			
諸雑費(まるめ)		式	1			
合計						
単価						円／日

機労材集計リスト（機械）

工事名	Ｒ２波土　宍喰川　海・尾崎　河川工事（３）					
単価コード	名　称	規　格	単位	数量	金額	摘要
L001010004	ﾊﾞｯｸﾎｳ(ｸﾛｰﾗ)[標準･ｸﾚｰﾝ機能付き]	山積0.8m3(平積0.6m3)2.9t吊	日	7.768	86,222	
L001010007	ﾊﾞｯｸﾎｳ(ｸﾛｰﾗ)[標準]	山積0.8m3(平積0.6m3)	日	1.625	16,247	
L001070002	振動ﾛｰﾗ(舗装用)[ﾊﾝﾄﾞｶﾞｲﾄﾞ式]	運転質量0.8～1.1t	日	3.176	6,193	
L001100007	工事用水中ﾓｰﾀﾎﾟﾝﾌﾟ[普通型]	潜水ﾎﾟﾝﾌﾟ　口径200mm 全揚程10m	日	174	89,784	
L001110013	発動発電機[ﾃﾞｨｰｾﾞﾙｴﾝｼﾞﾝ駆動]	100kVA	日	34.8	127,716	
L001130006	ﾗﾌﾃﾚｰﾝｸﾚｰﾝ[油圧伸縮ｼﾞﾌﾞ型]	25t吊	日	5.235	223,983	
L001180001	ﾀﾝﾊﾟ及びﾗﾝﾏ	質量 60～80kg	日	0.248	156	
M000202019	ﾊﾞｯｸﾎｳ(ｸﾛｰﾗ)[標準]	排ｶﾞｽ型(第2次)　山積0.8m3	供用日	1.903	35,013	
M000202029	ﾊﾞｯｸﾎｳ(ｸﾛｰﾗ)[標準]	排ｶﾞｽ型(第1次)　山積0.5m3	時間	1.305	3,693	
M000202090	ﾊﾞｯｸﾎｳ(ｸﾛｰﾗ型)[標準型･超低騒音型]	排出ｶﾞｽ対策型(第3次基準値)　山積0.8m3	供用日	2.019	42,804	
M000301005	ﾀﾞﾝﾌﾟﾄﾗｯｸ[ｵﾝﾛｰﾄﾞ･ﾃﾞｨｰｾﾞﾙ]	10t積級	供用日	6.055	123,681	
M000302008	ﾄﾗｯｸ[普通型]	11t積	供用日	4.899	69,063	
M000401017	ｸﾛｰﾗｸﾚｰﾝ[油圧駆動ｳｲﾝﾁ･ﾗﾁｽｼﾞﾌﾞ]	50～55t吊	時間	0.705	7,191	
M000903010	ｺﾝｸﾘｰﾄﾎﾟﾝﾌﾟ車[ﾄﾗｯｸ架装･ﾌﾞｰﾑ式]	圧送能力 90～110m3/h	供用日	1.585	82,082	
	合計額				913,828	

(レベル1)　工事区分
河川改修

数 量 総 括 表

(レベル2) 工　種	(レベル3) 種　別	(レベル4) 細　別	(レベル5) 規　格	単位	設計数量	数　量	備　考
土工	河川土工	掘削	土砂	m3	290	288.80	
		盛土	B＜1.0m	m3	70	72.10	
	作業土工						
		床堀	土砂	m3	190	186.60	
		埋戻	土砂	m3	30	31.40	
		埋戻	良質土	m3	30	27.70	
		基面整正		m2	54	53.70	
	残土処理工	残土処理	運搬距離　3.0km	m3	330	329.70	
擁壁護岸工							
	場所打擁壁工	もたれ式擁壁		m	28	28.30	
		コンクリート	σck≧18N/mm2	m3	129.6	129.58	
		同上型枠	一般型枠	m2	282.4	282.36	
		裏込砕石	RC-40	m3	46.3	46.30	
		基面整正		m2	53.3	53.34	
		間詰栗石	t=50～150mm	m3	14.9	14.86	
		足場工	単管傾斜	掛m2	123.7	123.74	
小口止工							
	小口止			箇所		1.00	
		コンクリート	σck≧18N/mm2	m3	1.2	1.17	
		型枠	一般型枠	m2	8.5	8.51	
		足場工	単管傾斜	掛m2	0.8	0.76	
舗装工							
	コンクリート舗装						
		コンクリート	σck≧18N/mm2、 t=20cm	m2	73	73.46	
		路盤材	再生クラッシャーラン RC-40、t=20cm	m2	73	73.46	
		溶接金網	φ6*150*150	m2	73	73.46	

(レベル1)　工事区分
河川改修

数 量 総 括 表

(レベル2) 工　種	(レベル3) 種　別	(レベル4) 細　別	(レベル5) 規　格	単位	設計数量	数　量	備　考
根固め工							
	根固めブロック工			m	15.7	15.70	
		根固めブロック据付	平型1t型	個	36	36	
		吸出し防止シート	合繊不織布9.8kN/m t=10mm	m2	60	60.2	
		連結金具		個	53	53	
仮設工							
	土留・仮締切工						
		大型土のう	制作、据付、撤去	袋	137	137.0	
	水替工						
		ﾎﾟﾝﾌﾟ排水		日	29	29.0	
	交通管理工						
		交通誘導警備員		人日	22	22.0	
構造物撤去工							
	構造物取壊し工						
		コンクリート構造物取壊し	無筋コンクリート	m3	12	12.1	
		根固めブロック撤去	ﾌﾞﾛｯｸ規格：1.0t型	個	6	6.0	
		根固めブロック撤去	ﾌﾞﾛｯｸ規格：3.0t型	個	7	7.0	
	運搬処理工						
		殻運搬処理	無筋コンクリート	m3	12	12.1	
	構造物撤去・設置工						
		根固めブロック撤去・設置	ﾌﾞﾛｯｸ規格：1.0t型	個	17	17.0	
		根固めブロック撤去・設置	ﾌﾞﾛｯｸ規格：3.0t型	個	13	13.0	

第　号 計算書		土　工　計　算　書			
名　称	規　格	算　式	単位	小　計	合　計
【土工集計表】					
掘　削	土砂	断面計算書より	m3		288.8
盛　土	土砂	断面計算書より	m3		72.1
		土工			
		掘削	m3		288.8
		盛土	m3		72.1
		作業土工			
		床堀	m3		186.6
		埋戻	m3		31.4
		埋戻(良質土)	m3		27.7

◆河川土工　断面計算書

測点	距離(m)	掘削		単位：m3	盛土		単位：m3				摘要
		断面	平均	数量	断面	平均	数量	断面	平均	数量	
No. 62 + 8.38		2.7			0.2						
No. 62 + 8.68	0.30	2.7	2.70	0.8	0.2	0.20	0.1				
No. 62 + 10.00	2.10	2.5	2.60	5.5	0.4	0.30	0.6				
No. 62 + 14.70	4.70	1.3	1.90	8.9	1.4	0.90	4.2				NO.63断面
No. 63	6.00	1.3	1.30	7.8	1.4	1.40	8.4				
小計	13.10			23.0			13.3				
No. 63		1.2			1.2						NO.63(副断面)
No. 63 + 6.15	7.34	24.4	12.80	94.0	4.7	2.95	21.7				
No. 63 + 10.92	5.38	24.6	24.50	131.8	4.7	4.70	25.3				H1断面
No. 63 + 12.79	2.50	7.4	16.00	40.0	4.7	4.70	11.8				H2断面
小計	15.22			265.8			58.8				
合計	28.3			288.80			72.1				

第　号 計算書		作　業　土　工　計　算　書			
名　称	規　格	算　式	単位	小　計	合　計
【作業土工集計表】					
床　堀	土砂		m3		186.6
埋　戻	土砂		m3		31.4
埋　戻	良質土		m3		27.7
基 面 整 正	もたれ式擁壁		m2	53.3	
	小口止		m2	0.4	53.7

◆作業土工(坂路) 断面計算書

測点	距離(m)	床堀		単位:m3	埋戻		単位:m3	埋戻(良質土)		単位:m2	摘要
		断面	平均	数量	断面	平均	数量	断面	平均	数量	
No. 62 + 8.38		4.8			0.7			0.6			
No. 62 + 8.68	0.30	4.8	4.80	1.4	0.7	0.70	0.2	0.6	0.60	0.2	
No. 62 + 10.00	2.10	4.9	4.85	10.2	0.7	0.70	1.5	0.6	0.60	1.3	
No. 62 + 14.70	4.70	7.3	6.10	28.7	1.9	1.30	6.1	0.9	0.75	3.5	NO.63断面
No. 63	6.00	7.3	7.30	43.8	1.9	1.90	11.4	0.9	0.90	5.4	
小計	13.10			84.1			19.2			10.4	
No. 63		5.9			0.8			0.6			NO.63(副断面)
No. 63 + 6.15	7.34	7.0	6.45	47.3	0.8	0.80	5.9	1.3	0.95	7.0	
No. 63 + 10.92	5.38	7.0	7.00	37.7	0.8	0.80	4.3	1.3	1.30	7.0	H1断面
No. 63 + 12.79	2.50	7.0	7.00	17.5	0.8	0.80	2.0	1.3	1.30	3.3	H2断面
小計	15.22			102.5			12.2			17.3	
合計	28.3			186.60			31.4			27.7	

第　号 計算書	現　場　打　擁　壁　工　計　算　書		単位：m
名　称	位　置	延　長	摘　要
もたれ式擁壁	No.62　+ 8.7　付近　～　No. 63　+ 14.7　付近	28.3	

もたれ式擁壁

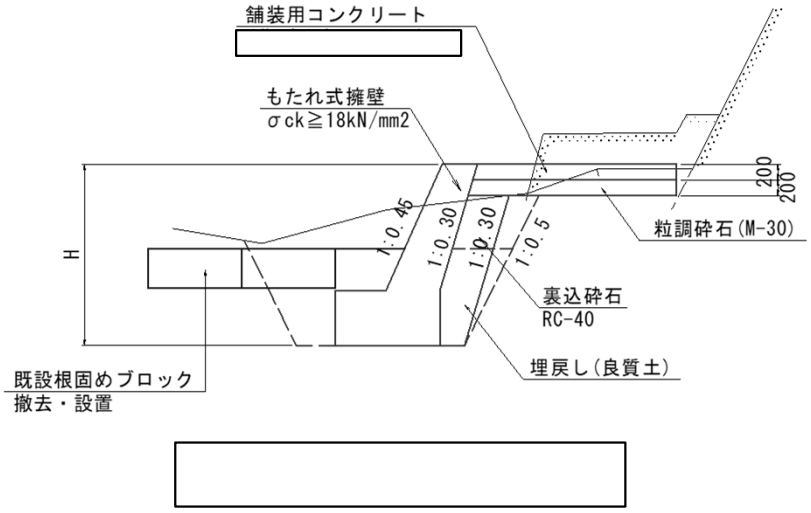

注)基礎コンクリートの基礎材については、床付け面に砂利等が存在すると考えられることから、計上していない。

擦り付け部

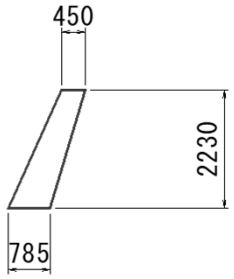

名　称	規　格	算　式	単位	小　計	合　計
もたれ式擁壁		(1.0式当り数量)			
コンクリート	σck≧18N/mm2	別紙断面計算書より	m3	126.00	
擦り付け部	σck≧18N/mm2	1/2*(0.45+0.785)*2.23*2.60	m3	3.58	129.58
型　枠					
側壁部	一般型枠	前面:　107　*　1.097	m2	117.38	
		背面:　107　*　1.044	m2	111.71	
フーチング部	一般型枠	(6.8*0.7+6.0*0.75+(6.80+8.97)*0.9)*2	m2	46.906	
擦り付け部	一般型枠	2.23*1.097*2.6	m2	6.360	282.36
裏　込　材	RC-40	別紙断面計算書より	m3		46.30
基 面 整 正		別紙断面計算書より	m2		53.34
間 詰 栗 石	t=50～100mm	別紙断面計算書より	m3		14.86
足場工	単管傾斜	117.38　+　6.36	掛m2		123.74
		※型枠側壁部(前面)と同様。			
		前面勾配:SL=√(1^2+0.45^2)=1.097			
		背面勾配:SL=√(1^2+0.3^2)=1.044			

◆もたれ式擁壁　断面計算書

測点	距離(m)	コンクリート		単位：m3	裏込材		単位：m3	型枠(側壁部)		単位：m2	摘要
		断面	平均	数量	断面	平均	数量	断面	平均	数量	
No. 62 + 8.68		1.85			0.35			1.60			
No. 62 + 10.00	2.1	2.18	2.015	4.23	0.56	0.455	0.96	2.00	1.800	3.78	
No. 62 + 14.70	4.70	3.11	2.645	12.43	0.56	0.560	2.63	3.00	2.500	11.75	裏込材：NO.62+10.0
小計	6.80			16.66			3.59			15.53	
No. 62 + 14.70		2.83			1.17			2.60			裏込材：NO.63
No. 63	6.00	4.00	3.415	20.49	1.17	1.170	7.02	3.70	3.150	18.90	NO.63断面
小計	6.00			20.49			7.02			18.90	
No. 63		3.89			1.94			3.13			
①	6.81	5.99	4.940	33.64	2.30	2.120	14.44	4.90	4.015	27.34	NO.63+6.15断面
No. 63 + 6.15	0.53	0.00	2.995	1.59	0.00	1.150	0.61	0.00	2.450	1.30	
小計	7.34			35.23			15.05			28.64	
No. 63 + 6.15		0.00			0.00			0.00			
②	0.53	5.99	2.995	1.59	2.30	1.150	0.61	4.90	2.450	1.30	NO.63+6.15断面
No. 63 + 10.92	5.38	5.99	5.990	32.23	2.30	2.300	12.37	4.90	4.900	26.36	H1断面
③	0.81	0.00	2.995	2.43	0.00	1.150	0.93	0.00	2.450	1.99	
小計	6.72			36.25			13.91			29.65	
③		0.00			0.00			0.00			
No. 63 + 10.92	0.81	5.99	2.995	2.43	2.30	1.150	0.93	4.90	2.450	1.99	H1断面
No. 63 + 12.79	2.50	5.99	5.990	14.98	2.30	2.300	5.75	4.90	4.900	12.25	H2断面
	3.31			17.41			6.68			14.24	
合計	30.2			126.0			46.3			107.0	

◆もたれ式擁壁　断面計算書

測点	距離(m)	足場工 単位:掛m2									摘要
		断面	平均	数量							
No. 62 + 10.00	2.1	2.00									
No. 62 + 14.70	4.70	3.00	2.500	11.75							
小計	6.80			11.75							
No. 62 + 14.70		2.60									
No. 63	6.00	3.70	3.150	18.90							
小計	6.00			18.90							
No. 63		3.13									
①	6.81	4.90	4.015	27.34							
No. 63 + 6.15	0.53	0.00	2.450	1.30							
小計	7.34			28.64							
No. 63 + 6.15		0.00									
②	0.53	4.90	2.450	1.30							
No. 63 + 10.92	5.38	4.90	4.900	26.36							
③	0.81	0.00	2.450	1.98							
小計	6.72			29.64							
③		0.00									
No. 63 + 10.92	0.81	4.90	2.450	1.98							
No. 63 + 12.79	2.50	4.90	4.900	12.25							
	3.31			14.23							
合計	30.2			103.2							

◆もたれ式擁壁　断面計算書

測点	距離(m)	基面整正		単位:m2	間詰栗石		単位:m3				摘要
		断面	平均	数量	断面	平均	数量				
No. 62 + 8.68		1.34			0.41						
No. 62 + 10.00	2.1	1.40	1.370	2.88	0.39	0.400	0.84				
No. 62 + 14.70	4.70	1.55	1.475	6.93	0.39	0.390	1.83				間詰栗石: NO.62+10.0
小計	6.80			9.81			2.67				
No. 62 + 14.70		1.54			0.56						間詰栗石: NO.63
No. 63	6.00	1.70	1.620	9.72	0.56	0.560	3.36				NO.63断面
小計	6.00			9.72			3.36				
No. 63		1.94			0.56						NO.63副断面
No. 63 + 6.15	6.80	2.20	2.070	14.08	0.56	0.560	3.81				NO.63+6.15断面
小計	6.80			14.08			3.81				
No. 63 + 6.15		2.20			0.56						
No. 63 + 12.79	8.97	2.20	2.200	19.73	0.56	0.560	5.02				NO.63+6.15断面
小計	8.97			19.73			5.02				
合計	28.57			53.34			14.86				

第　号 計算書	小　口　止　工　計　算　書	単位：箇所	
名　称	位　置	箇　所	摘　要
小口止	No.62 ＋ 8.38 付近 ～ No. 62 ＋ 8.68 付近	1.0	
	合 計	1.0	

小口止

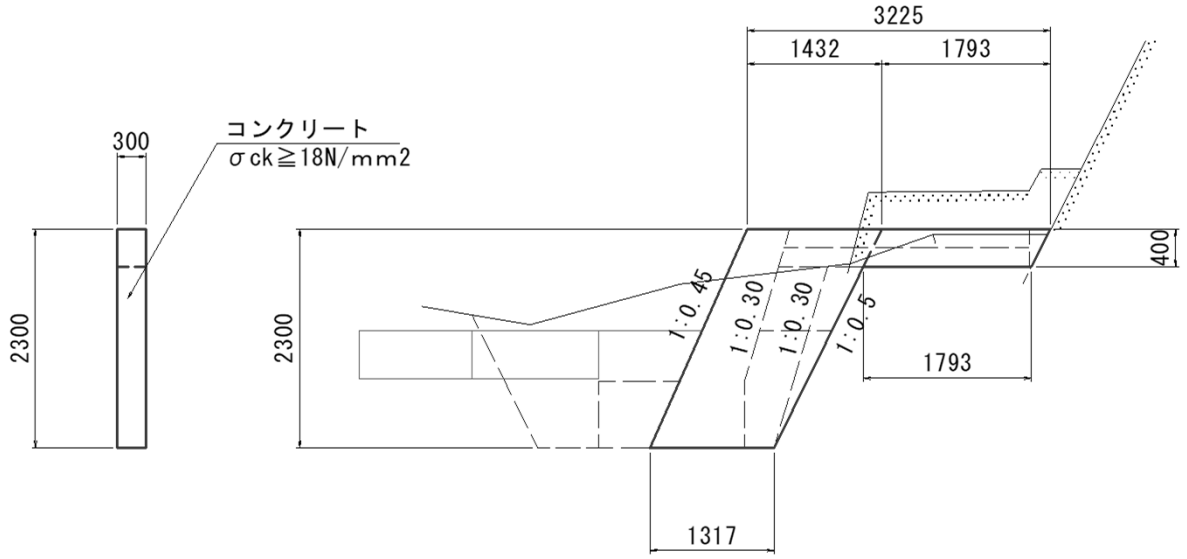

名　称	規　格	算　式	単位	小　計	合　計
小口止		(1.0式当り数量)			
ｺﾝｸﾘｰﾄ	σck≧18N/mm2	1/2*(1.317+1.432)*2.30*0.3	m3	0.95	
		1.793*0.4*0.3	m3	0.22	1.17
型枠	一般型枠	1/2*(1.317+1.432)*2.30*2	m2	6.32	
		1.793*0.4*2	m2	1.43	
		2.30*1.097*0.3	m2	0.76	8.51
足場工	単管傾斜	2.30*1.097*0.3	掛m2		0.76
〔作業土工〕					
基 面 整 正		1.317*0.300	m2		0.4
		SL=√(1^2+0.45^2)=1.097			

第　　号 計算書		舗　　装　　工　　計　　算　　書			
名　　称	規　　格	算　　式	単位	小　　計	合　　計
【舗装工集計表】					
コンクリート	σck≧18N/mm2 t=20cm		m2		73.46
路　盤　材	RC-40、t=20cm		m2		73.46
溶 接 金 網	φ6*150*150	上記数量と同様	m2		73.46

◆舗装工　断面計算書

測点	距離(m)	コンクリート舗装　単位：m2			路盤　単位：m2						摘要
		断面	平均	数量	断面	平均	数量	断面	平均	数量	
No. 62 + 8.68		2.55			2.55						
No. 62 + 10.00	2.10	2.55	2.550	5.36	2.55	2.550	5.36				
No. 62 + 14.70	4.70	2.55	2.550	11.99	2.55	2.550	11.99				
No. 63	6.00	2.55	2.550	15.30	2.55	2.550	15.30				
No. 63 + 6.15	7.34	2.55	2.550	18.72	2.55	2.550	18.72				
No. 63 + 10.92	5.38	2.55	2.550	13.72	2.55	2.550	13.72				
No. 63 + 12.79	2.50	2.03	2.290	5.73	2.03	2.290	5.73				
No. 63 + 14.69	2.60	0.00	1.015	2.64	0.00	1.015	2.64				
合計	30.62			73.46			73.46				

第　　号 計算書		根　固　め　工　計　算　書			
名　　称	規　　格	算　　式	単位	小　　計	合　　計
根固め工					
case-1	1t型突合せ配列	NO.63+2.0付近～NO.63+17.7付近			
		ブロック配置延長	m		15.70
		延長　　Ln=n*L+(n-1)*e			
	3行	L=3*1.140+(3-1)*0.057=　　3.53　m			
		敷設幅　　Bn=n*B+(n-1)*e			
	12列	B=12*1.368+(12-1)*0.057=　　17.04　m			
		配列個数			
		N=12*3	個		36
吸出し防止シート	3行*12列	A=　3.53　＊　17.04	m2		60.2
連 結 金 具		緩傾斜落差工護床ﾌﾞﾛｯｸ割付根拠図より	個		53.0

第　　号 計算書		仮　　設　　工　　計　　算　　書			
名　　称	規　　格	算　　式	単位	小　　計	合　　計
仮設工					
大 型 土 の う	制作	N=137 袋　※宍喰川坂路仮設図より	袋		137.0
	据付		袋		137.0
	撤去		袋		137.0
土のう中詰土	現地発生土		m3		137.0

第　　号 計算書		構　造　物　撤　去　工　　計　　算　　書			
名　　称	規　　格	算　　式	単位	小　　計	合　　計
構造物取壊し工					
コンクリート取壊し	無筋		m3		12.1
既設根固めブロック撤去	1.0t型	宍喰川坂路仮設図より	個		6.0
既設根固めブロック撤去	3.0t型	宍喰川坂路仮設図より	個		7.0
コンクリート殻処理・運搬	無筋	コンクリート舗装	m3		12.1
既設根固めブロック撤去・設置	1.0t型	宍喰川坂路仮設図より	個		17.0
既設根固めブロック撤去・設置	3.0t型	宍喰川坂路仮設図より	個		13.0

◆構造物撤去工　断面計算書

測点	距離(m)	コンクリート舗装取壊し 単位：m2									摘要
		断面	平均	数量				断面	平均	数量	
No. 62 ＋10.00		0.45									
No. 62 ＋14.70	4.70	0.76	0.605	2.84							
No. 63	6.00	0.67	0.715	4.29							
No. 63 ＋ 6.15	7.34	0.67	0.670	4.92							NO.63断面
合計	18.04			12.05							

見積単価一覧表

工事名	Ｒ２波土　宍喰川　海・尾崎　河川工事（３）			
名称	規格	単位	単価	備考
処分費	Co殻（無筋）	m3	4,200	運搬距離　L=15.5Km
連結金具	φ16	個	700	